Anchormatic AB
PETTERSBERGSVÄGEN 18 B 129 40 HÄGERSTEN SWEDEN
TEL 08 88 50 50 MOBIL 070 774 88 88 info@anchor.se

17. Mått

Bulthål diameter 9 mm, passar bult M8.
Måttet A skall vara så långt så långt som möjligt för att minska påfrestningarna på linföraren.

Tabell för minsta mått A
för båtar med vikt
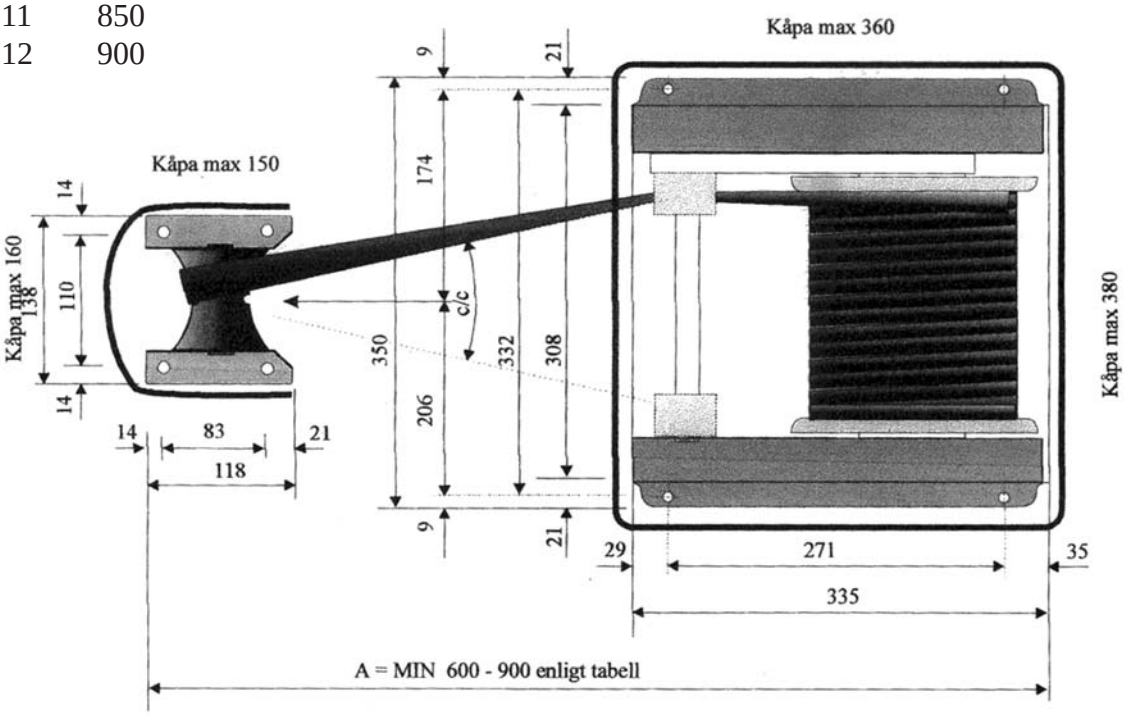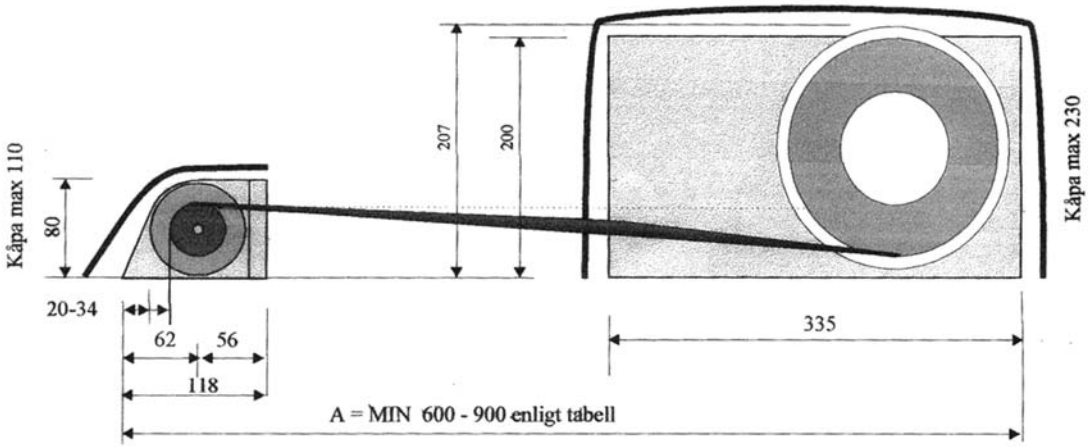
Ton	**A mm**
3	600
5	650
8	750
11	850
12	900